视 图

一 般 尺 寸 公	差
0以上1.0以下	±0.1
1 以上 6 以下	±0.2
6 以上 18 以下	±0.3
18 以上 40 以下	±0.4
40 以上	±0.5

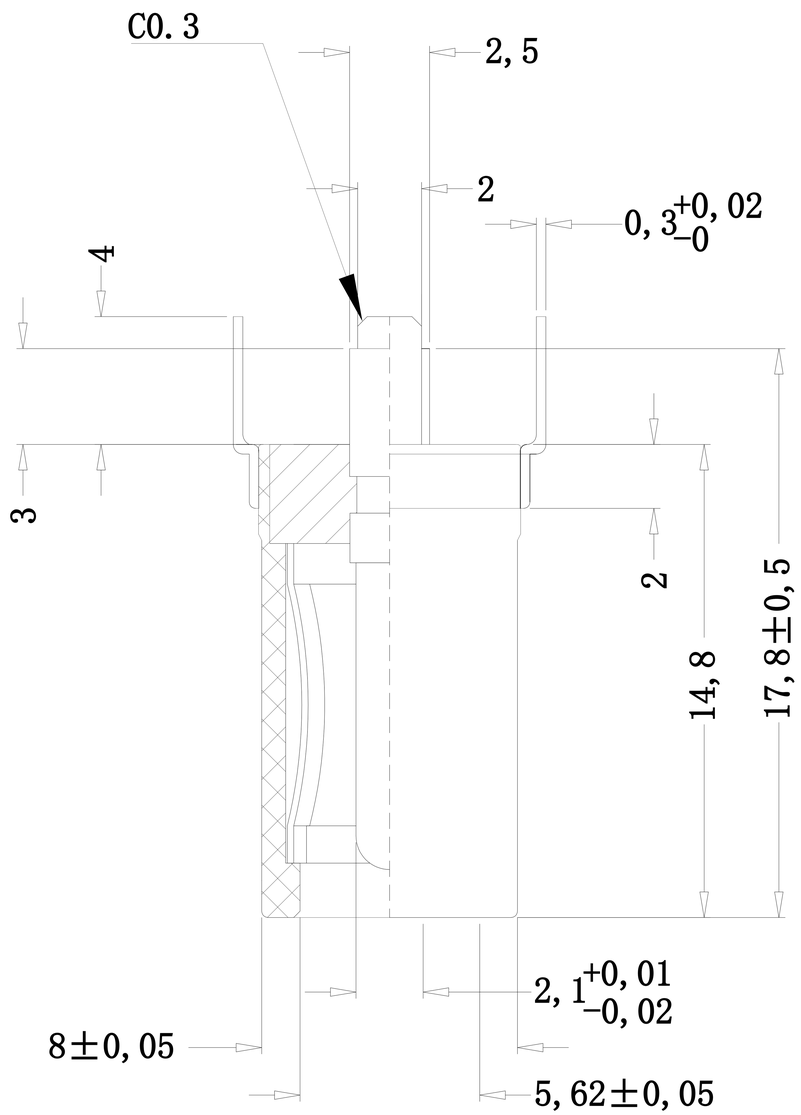

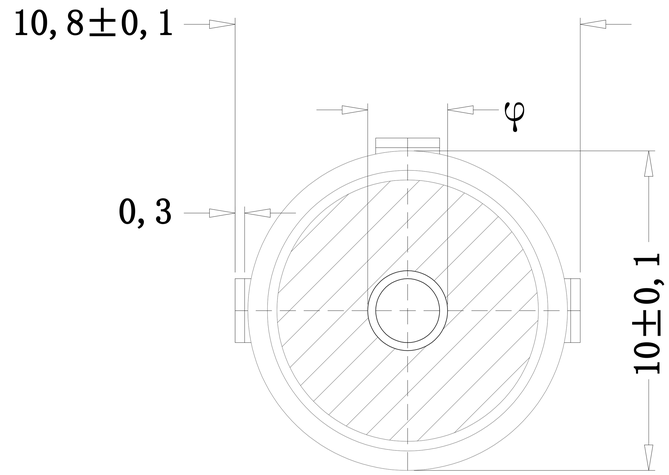

φ A:2.0(5521) B:2.5(5525)

项 目	零件名称	材 质	处 理 颜 色	零件料号
4	绝缘体	PBT加纤25%	黑/白/蓝	
3	弹 圈	磷 铜	镀 镍	
2	中 管	黄 铜	镀 镍	
1	PIN	铜 针	镀 镍	

日期	20191116	东莞市和胜电子有限公司			
品 名	DC电源插座	单 位	MM	设计	林黎明
料 号	DC-009S -X	材 质	塑胶/铜材	审核	洪胜文
图 号		比 例	6/1	核准	洪胜文

符合ROHS标准

1、耐电压:AC500V,1分钟无异状。2、绝缘抵抗:DC500,100MΩ 以上。

3、接触抵抗:100MA-500MA,30MΩ 以下。4、表面处理:镀镍、扩散良好。5、插拔力0.3-3KG